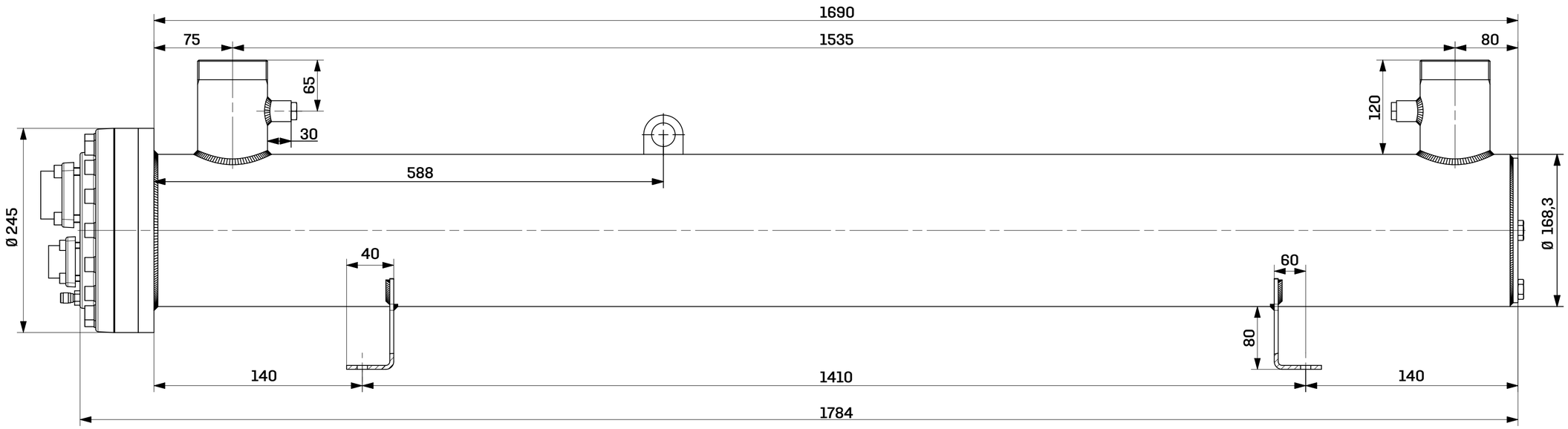

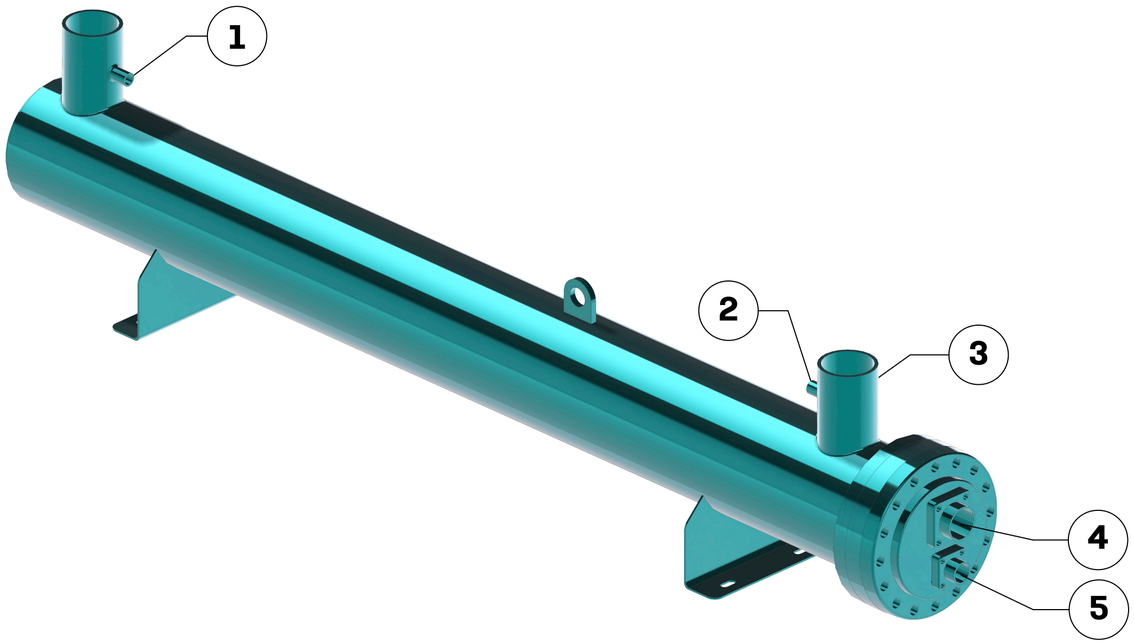

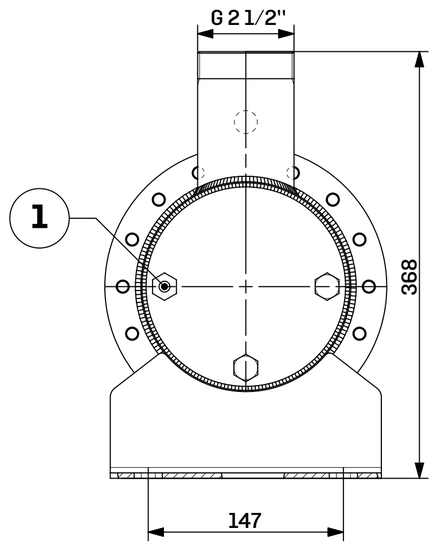

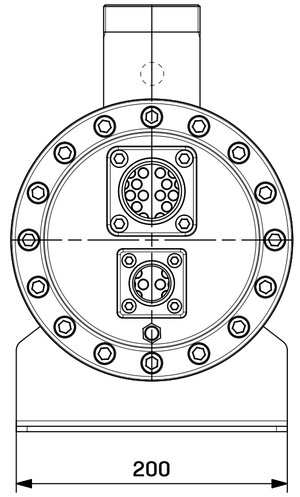

Part No	Part Specification (Parça Özellikleri)	Dimensions (Ölçüler)
1	Sensor Input (Sensör Girişi)	-
2	Extra Sleeve (Ekstra Manşon)	G 1/2"
3	Water Inlet/Outlet (Su Giriş Çıkış)	G 2 1/2"
4	Gas Outlet (Gaz Çıkış)	Ø42
5	Gas Inlet (Gaz Giriş)	Ø22

EKİN ENDÜSTRİYEL

	Name	Date	Revision Text
Designed By	İsmail Mert GENÇ	01.06.18	Changed Technical Drawing
Controls By	Gökhan İNCİRLİ	01.06.18	Revision No/Date
Approved By	Serkan BATMACA	01.06.18	0-01/05.07.2018

MIT

Part Name: **MIT-BES100**

A3