Реле контроля давления масла GOLD OUT571, 347317-11, Delta-PII

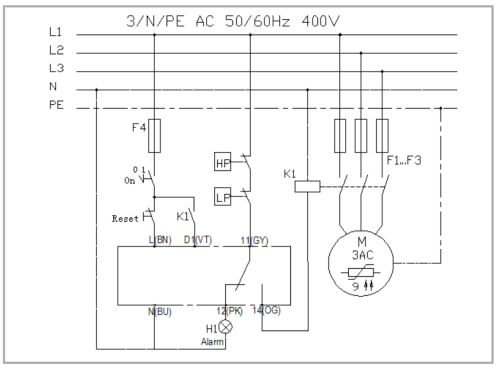

Схема подключения

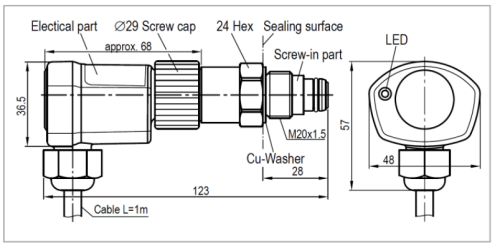

Размеры, мм

Подключение устройства должен проводить квалифицированный персонал.

Монтаж: Максимальный крутящий момент латунного датчика составляет около 75 Н*м и должен обеспечиваться с помощью кольцевого гаечного ключа или торцевого ключа с торцевой головкой.
После монтажа проверьте герметичность.
Соблюдайте правила при работе с холодильными установками!
Вставьте измерительный блок в латунный датчик и плотно завинтите вручную соединительным кольцом (крутящий момент около 10 Нм).
Убедитесь, что выход кабеля направлен вниз.
Электрическое подключение необходимо выполнить в соответствии с приведенной электрической схемой.

Спецификация – латунный датчик

Температура окружающей среды (допустимая)	-30...70°C
Разность давлений	0.65 бар±0.15 бар
Рабочее давление	30 бар
Материал корпуса	Латунь
Подсоединение	M20*1,5 мм
Вес	прим. 130 гр.
Order No. 15G12 555 01	

Применение

Реле OUT571 служит для контроля перепада давления масла в холодильных компрессорах с масляным насосом. Для измерения перепада давления используется латунный датчик с резьбой, установленный непосредственно в корпус насоса.

Таким образом, датчик соединен внутренними каналами со сторонами всасывания и высокого давления насоса.

Дополнительные соединения труб не требуются.

Измерительный блок крепится соединительным кольцом с резьбой и может быть снят без потери герметизации масляного или холодильного контура.

Как только напряжение питания будет подано, регулятор сработает после 3-х секундной задержки.

С помощью сигнала распознавания срабатывания, который подается на D1 контактора двигателя (см. схему подключения), контроль перепада давления активируется по истечении времени перехода на пуск.

Отсутствие перепада давления приводит к заблокированному выключению через 90 секунд; при колебаниях перепадов давлений время отключения продлевается (интегрирование по времени).

Мониторинг внутренних ошибок всегда активен. Любые неисправности, возникающие на любом этапе эксплуатации, приводят к блокированному выключению реле через 5 секунд.

Беспотенциальный контакт может включатся прямо в предохранительную цепь без дополнительного вспомогательного реле.

Встроенная система контроля позволяет контролировать правильность сборки.

Встроенный светодиод сигнализирует текущий статус работы.

Перепад давления в норме

Перепад давления недостаточен

Внутренний сбой, напряжение питания слишком низкое или неправильный монтаж

Спецификация – измерительный блок

Order No. 15G12 571 01 15G12 571 02 15G12 571 05 (Bitzer Part N: 34731711)	Электропитание AC 115-230V AC / DC 24V AC 115-230V
Электропитание	AC50/60Hz 115-230V-15%...+10% 3VA AC50/60Hz 24V-15%...+10% 2VA
Распознавание направления вращения электродвигателя	AC50/60Hz 115-230V-15%...+10% 3VA L-потенциал на контакте D1
Температура окружающей среды (допустимая)	-30...70°C
Задержки: -Включения реле после появления питания -Распознавание направления вращения электродвигателя -Выключения реле (ошибка) -Выключения реле (отсутствие перепада давления) -Сброс путём отключения питания	 3 сек ±1сек 5 сек ±2сек 5 сек ±2сек 90 сек ±5 сек (интегрирование по времени) Примерно 5 сек.
Выходное реле	Max AC 240V 2.5A C300 Min. AC/DC＞24V, ＞20mA
Механический срок службы	~ 1миллион циклов включения
Класс пыле-влаго защиты	IP54 в смонтированном состоянии
Тип подключения	Кабель 6*AWG (0.5 мм2), 1 м
Материал корпуса	PA66/PA6, армированный стекловолокном
Монтаж	Накидная гайка
Размеры, мм	53*33*68 мм (Д*Ш*В)
Вес	Прим. 200 гр.