YWF500

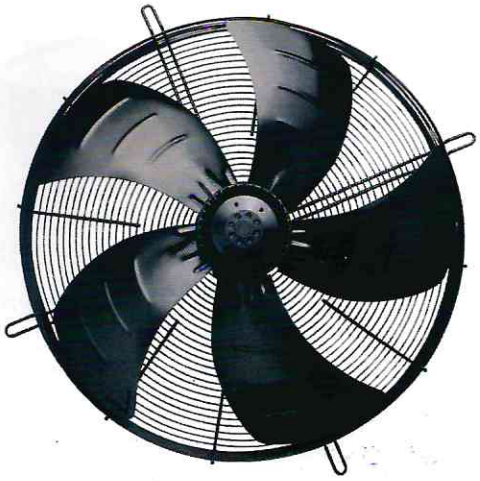

空压机 Air compressor:

YWF500风机一般用于18.5-22KW的空压机上

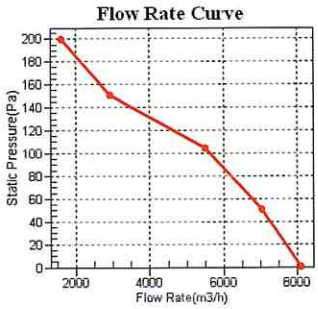

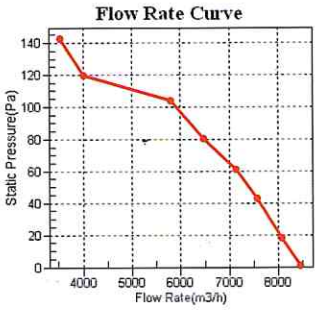

型号 MODEL	额定电压 VOLTAGE V	频率 FREQUENCY HZ	额定电流 CURRENT A	输入功率 INPUT POWER W	转速 SPEED RPM	最大风量 MAX AIR FLOW m^3/h	电容 CAPACITOR μF	噪音 NOISE dB(A)
YWF4D500	380	50	1.05	460	1300	8100	/	75
YWF4D500H	380	50	1.3	550	1350	8400	/	76

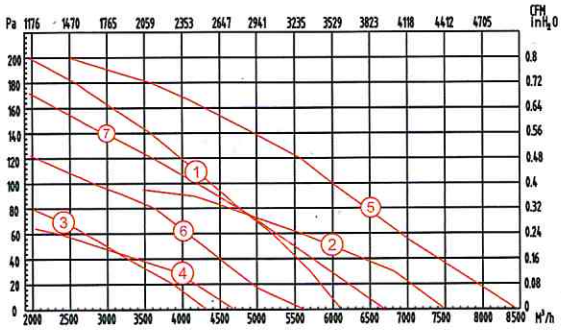

制冷及其他

Refrigeration and others:

型号 MODEL	额定电压 VOLTAGE V	频率 FREQUENCY HZ	额定电流 CURRENT A	输入功率 INPUT POWER W	转速 SPEED RPM	最大风量 MAX AIR FLOW m^3/h	电容 CAPACITOR μF	噪音 NOISE dB(A)	曲线 CURVE
YWF4E500	230	50/60	1.8/2.0	390/470	1320/1500	6100/7500	10	73/74	①②
YWF4D500	400 Y	50/60	0.74/0.82	350/440	1320/1500	6100/7500	/	73/74	
YWF6E500	230	50/60	0.65/0.9	140/190	915/1050	4300/4700	6	66/70	③④
YWF6D500	400 Y	50/60	0.44/0.41	145/175	930/1050	4300/4700	/	66/70	
YWF4E500-5P	230	50	3.0	680	1350	8450	16	75	⑤
YWF6E500-5P	230	50/60	1.3/1.8	280/400	930/1050	5600/6700	10	75/78	⑥⑦

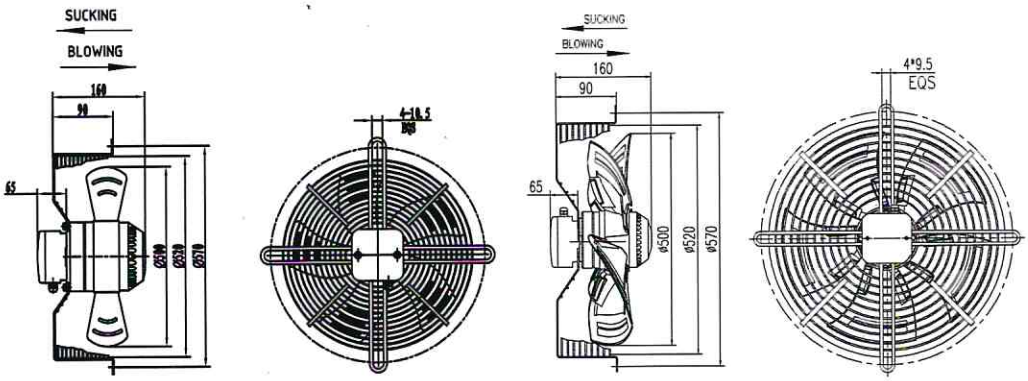

LIONBALL
SINCE1980

43YEARS TECHNOLOGY ACCUMULATION &BRAND REPUTATION