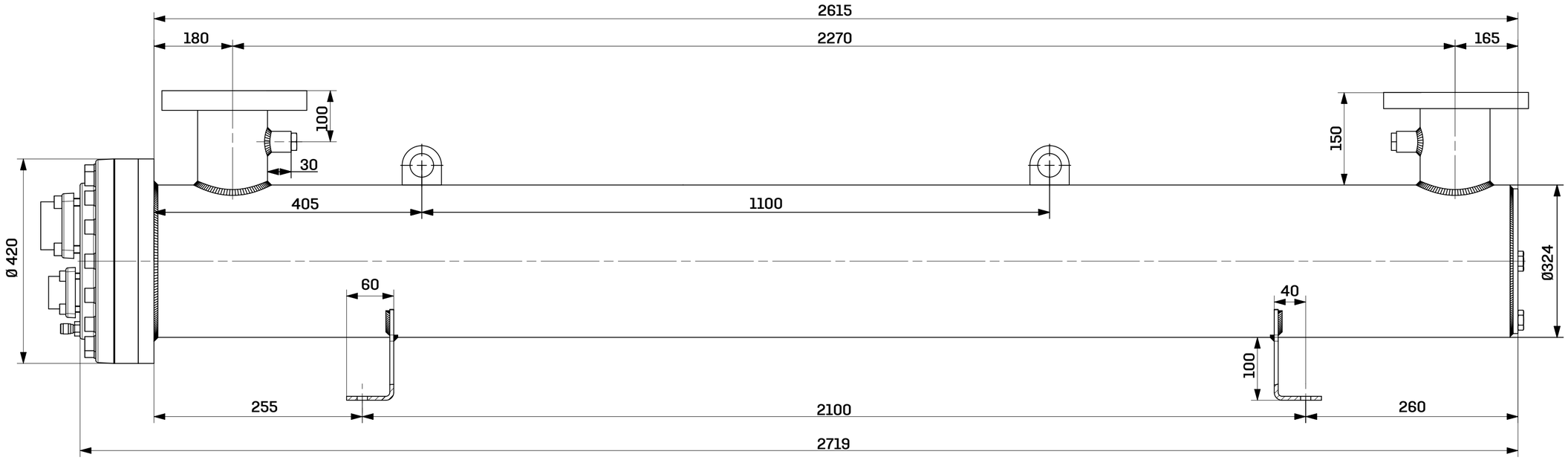


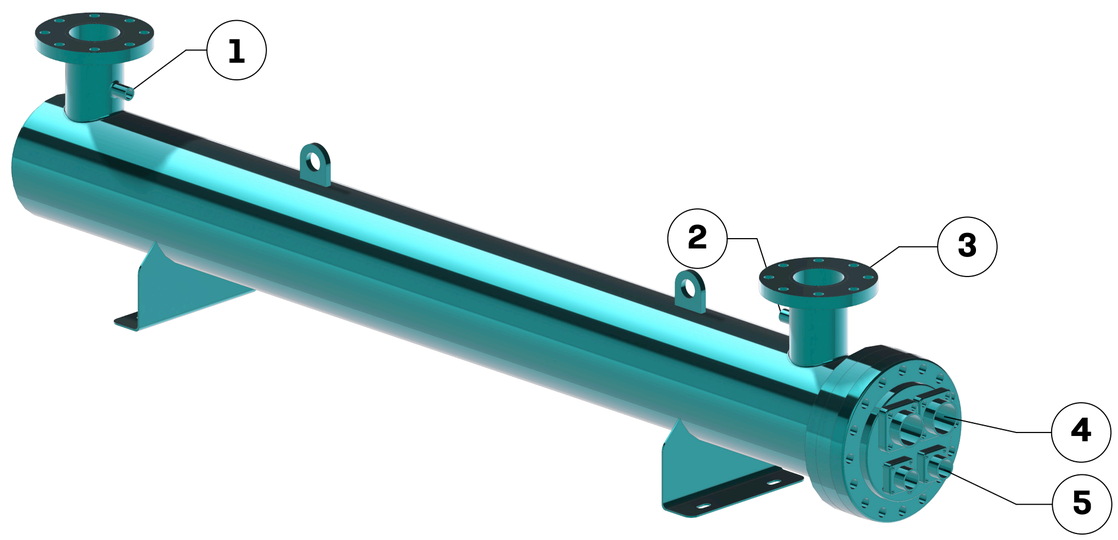


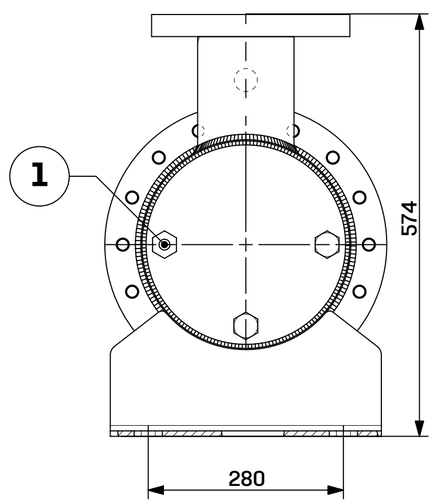


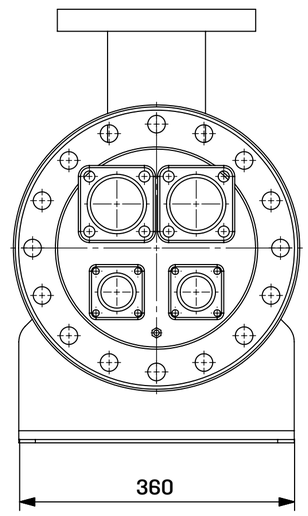


| Part No | Part Specification (Parça Özellikleri) | Dimensions (Ölçüler) |
|---|---|---|
| 1 | Sensor Input (Sensör Girişi) | - |
| 2 | Extra Sleeve (Ekstra Manşon) | G 1/2" |
| 3 | Inlet/Outlet (Giriş/Çıkış) | DN150 PN16 |
| 4 | Gas Outlet (Gaz Çıkış) | Ø80 |
| 5 | Gas Inlet (Gaz Giriş) | Ø42 |

EKİN ENDÜSTRİYEL

| | Name | Date | Revision Text |
|---|---|---|---|
| Designed By | İsmail Mert GENÇ | 21.06.18 | Changed Technical Drawing |
| Controls By | Gökhan İNCİRLİ | 21.06.18 | Revision No/Date |
| Approved By | Serkan BATMACA | 21.06.18 | 0-02/18.07.2018 |

MIT

Part Name: **MIT-BED500**

**A3**